POZNÁMKA :

- VÝKRESY NESLÚŽIA AKO DODÁVATEĽSKÁ (VÝROBNÁ) DOKUMENTÁCIA!!
- PRED VÝROBOU ZÁMOČNÍCKYCH VÝROBKOV NUTNÉ PREVERIŤ STAVEBNÝ ROZMER V mm PRIAMO NA STAVBE !
- DODÁVATEĽSKÚ DOKUMENTÁCIU PREDLOŽIŤ K SCHVÁLENIU PROJEKTANTOVI
- VZORKY, VÝROBKY A NÁVRHY RIEŠENÍ VÝROBKOV NUTNÉ PREDLOŽIŤ PRED ICH VÝROBOU A OSADENÍM K ODSÚHLASENIU INVESTOROVI, ARCHITEKTOM A PROJEKTANTOM !!!

HIP: ING. ARCH. JAROSLAV JANES	ZODPOVEDNÝ PROJEKTANT: ING. RENATA BALENTOVÁ	VYPRACOVAL: ING. RENATA BALENTOVÁ
MESTO STAVBY: ČESKOSLOVENSKEJ ARMÁDY P.Č. 1177/15, 1177/34,43,44 KREMNICA		
INVESTOR: MINCOVŇA KREMNICA Š.P.		

STAVBA: **PRESTAVBA OBJEKTU – BUDOVA UBYTOVACIEHO ZARIADENIA SO SLUŽOBNÝMI BYTMI**
OBJEKT: SO 01 PRESTAVBA OBJEKTU
ČASŤ: SO01.1 ARCHITEKTONICKO-STAVEBNÉ RIEŠENIE — **II. ČASŤ**
NÁZOV: **VÝPIS ZÁMOČNÍCKYCH PRVKOV**

JANES ateliér spol. s r.o.
FORMÁT: — DÁTUM: OKTÓBER 2020 — STUPEŇ PD: RD — Č. ZÁKAZKY: 13/2019 — MIERKA: 1:50 — Č. VÝKRESU: P.02

z/01

OZNAČENIE: Z/01 — DREVENÉ MADLO VNÚTORNÉHO SCHODISKA MEDZI 1.NP A 2.NP
TYP / ATYP — NÁČRT

POLOŽKA	NÁZOV	PROFILY mm	POČET	dĺžka [m]	šírka [m]	HMOTNOSŤ [kg] bm	spolu
1	DREVENÉ MADLO	40/40 MM PODĽA EXIST.	-	3,20			
2	OCEĽOVÁ TYČ	TYČ Ø15 PÁSOVINA	5	0,12		0,60	
3	KOTVIACA PLATNIČKA	PL 3 MM	5				

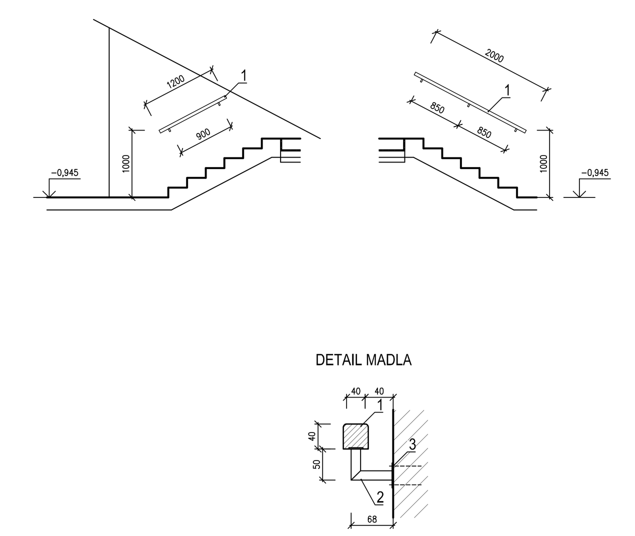

ROZMER	-
POČET KUSOV	KPL
HMOTNOSŤ [ks]	
HMOTNOSŤ - SPOLU	
POPIS	DREVENÉ INTERIÉROVÉ MADLO NA SCHODISKU
MATERIÁL KONŠTRUKCIA	OCEĽ A DREVO
POVRCHOVÁ ÚPRAVA	1x ZÁKLADNÝ NÁTER 2x VRCHNÝ NÁTER MATNÝ FARBA ČIERNA MADLO 2x TRANSPARENTNÝ LAK
POŽIARNA ODOLNOSŤ	-
POZNÁMKA	KOTVENIE DO MUROVANEJ STENY

STAVBA: PRESTAVBA OBJEKTU — ZÁMOČNÍCKE KONŠTRUKCIE — Č.STRANY: 1

z/02

OZNAČENIE: Z/02 — DOPLNENIE VÝPLNE DO EXISTUJÚCEHO ZÁBRADLIA VNÚTORNÉHO SCHODISKA MEDZI 1.NP A 2.NP

POLOŽKA	NÁZOV	PROFILY mm	POČET	dĺžka [m]	šírka [m]	HMOTNOSŤ [kg] bm	spolu
1	NAPÍNANÁ NEREZOVÁ SIEŤ ROZMER OKA CCA 50/30 MM HR. 1÷1,5 MM FARBA ČIERNA			10,60			
2	PLATNIČKA UCHYTENIA	PL 5 MM	40	0,025	0,04	39,30/m2	1,58
3	DREVENÉ MADLO	40/40 MM PODĽA EXIST.	-	1,50		3,20	
4	OCEĽOVÝ STĹPIK	25/25 MM	1	0,95		4,90	4,66
5	OCEĽOVÁ VÝPLŇ	30/5 MM PL 5	6	1,40	0,03	39,30/m2	9,90

POZNÁMKA:
PRED VÝROBOU A REALIZÁCIOU JE POTREBNÉ ZAMERANIE EXISTUJÚCEHO ZÁBRADLIA AJ PRIESTORU PRE OSADENIE SEGMENTU SO SIEŤOU !!!
ROZMERY NUTNÉ PRISPÔSOBIŤ REÁLNYM KONŠTRUKCIÁM

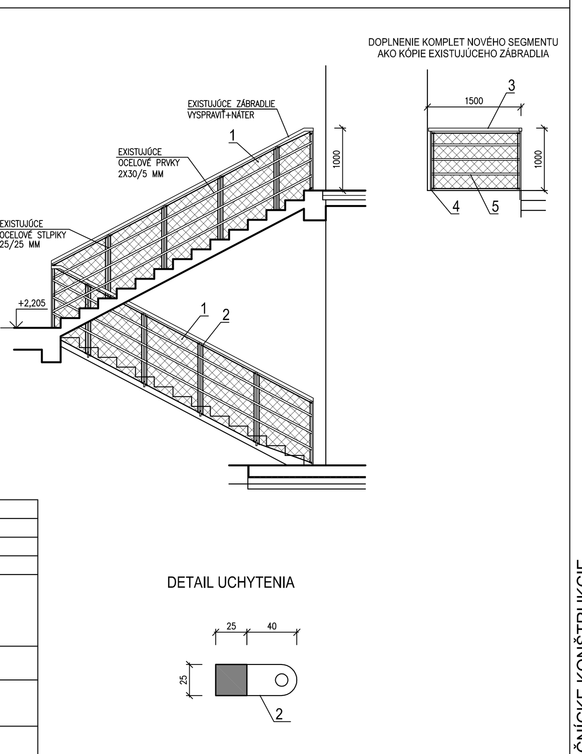

ROZMER	-
POČET KUSOV	KPL
HMOTNOSŤ [ks]	
HMOTNOSŤ - SPOLU	
POPIS	OCEĽOVÉ INTERIÉROVÉ ZÁBRADLIE S VÝPLŇOU Z NAPÍNANEJ NEREZOVEJ SIETE, OSADENEJ MEDZI EXIST. HORIZ. PRVKY PREDPOKLADANÝ ROZMER OKA 50/100 MM, HR. 1÷1,5 MM, FARBA ČIERNA NÁTER OCEĽOVÝCH PRVKOV EXISTUJÚCEHO ZÁBRADLIA DREVENÉ MADLO PO VYBRÚSENÍ OPATRIŤ TRANSPARENTNÝM LAKOM
MATERIÁL KONŠTRUKCIA	OCEĽ, NEREZOVÁ SIEŤ
POVRCHOVÁ ÚPRAVA	1x ZÁKLADNÝ NÁTER 2x VRCHNÝ NÁTER MATNÝ FARBA ČIERNA MADLO 2x TRANSPARENTNÝ LAK
POŽIARNA ODOLNOSŤ	-
POZNÁMKA	PODROBNÝ NÁVRH SIETE BUDE RIEŠIŤ KONKRÉTNY DODÁVATEĽ SIETE KOTVENIE DO EXISTUJÚCEJ K-CIE STROPU A PODLAHY

STAVBA: PRESTAVBA OBJEKTU — ZÁMOČNÍCKE KONŠTRUKCIE — Č.STRANY: 2

z/03

OZNAČENIE: Z/03 — DOPLNENIE VÝPLNE DO EXISTUJÚCEHO ZÁBRADLIA VNÚTORNÉHO SCHODISKA MEDZI 1.NP A 2.NP A NOVÝ SEGMENT

POLOŽKA	NÁZOV	PROFILY mm	POČET	dĺžka [m]	šírka [m]	HMOTNOSŤ [kg] bm	spolu
1	NAPÍNANÁ NEREZOVÁ SIEŤ ROZMER OKA CCA 50/30 MM HR. 1÷1,5 MM FARBA ČIERNA		20x0,9	19 m2			
2	PLATNIČKA UCHYTENIA	PL 5 MM	21x4	0,025	0,04	39,30/m2	3,30
	NOVÝ SEGMENT SO SIEŤOU						
3	OCEĽOVÝ RÁM	40/40/3 MM		23,50		3,24	76,14
4	NAPÍNANÁ NEREZOVÁ SIEŤ ROZMER OKA CCA 50/30 MM HR. 1÷1,5 MM FARBA ČIERNA			7,80 m2			
5	PLATNIČKA UCHYTENIA	PL 5 MM	6x3	0,025	0,04	39,30/m2	0,70
6	KOTVIACA PLATNIČKA	PL 5 MM	6 4	0,10	0,15	39,30/m2	5,89

KOTVIACE PLATNE SPODNÉ ZABUDOVAŤ PRI BETONÁŽI NOVÉHO RAMENA

ZÁBRADLIE NA NAJVYŠŠOM PODLAŽÍ

POZNÁMKA:
PRED VÝROBOU A REALIZÁCIOU JE POTREBNÉ ZAMERANIE EXISTUJÚCEHO ZÁBRADLIA AJ PRIESTORU PRE OSADENIE SEGMENTU SO SIEŤOU !!!
ROZMERY NUTNÉ PRISPÔSOBIŤ REÁLNYM KONŠTRUKCIÁM

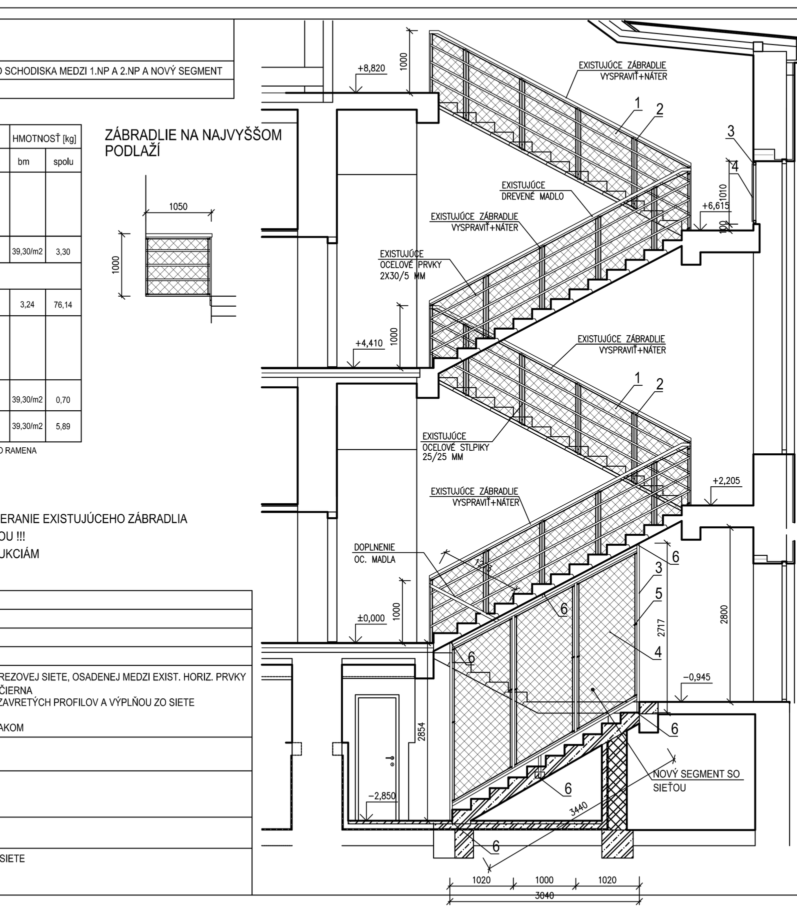

ROZMER	-
POČET KUSOV	KPL
HMOTNOSŤ [ks]	
HMOTNOSŤ - SPOLU	
POPIS	OCEĽOVÉ INTERIÉROVÉ ZÁBRADLIE S VÝPLŇOU Z NAPÍNANEJ NEREZOVEJ SIETE, OSADENEJ MEDZI EXIST. HORIZ. PRVKY PREDPOKLADANÝ ROZMER OKA 50/100 MM, HR. 1÷1,5 MM, FARBA ČIERNA NOVÝ SEGMENT ZÁBRANY NA SCHODISKU Z TENKOSTENNÝCH UZAVRETÝCH PROFILOV A VÝPLŇOU ZO SIETE NÁTER OCEĽOVÝCH PRVKOV EXISTUJÚCEHO ZÁBRADLIA DREVENÉ MADLO PO VYBRÚSENÍ OPATRIŤ TRANSPARENTNÝM LAKOM
MATERIÁL KONŠTRUKCIA	OCEĽ, NEREZOVÁ SIEŤ
POVRCHOVÁ ÚPRAVA	1x ZÁKLADNÝ NÁTER 2x VRCHNÝ NÁTER MATNÝ FARBA ČIERNA MADLO 2x TRANSPARENTNÝ LAK
POŽIARNA ODOLNOSŤ	-
POZNÁMKA	PODROBNÝ NÁVRH SIETE BUDE RIEŠIŤ KONKRÉTNY DODÁVATEĽ SIETE KOTVENIE DO EXISTUJÚCEJ K-CIE STROPU A PODLAHY

STAVBA: PRESTAVBA OBJEKTU — ZÁMOČNÍCKE KONŠTRUKCIE — Č.STRANY: 3

z/04

OZNAČENIE: Z/04 — OCEĽOVÉ ZÁBRADLIE BALKÓNA

POLOŽKA	NÁZOV	PROFILY mm	POČET	dĺžka [m]	šírka [m]	HMOTNOSŤ [kg] bm	spolu
1	OCEĽOVÝ RÁM	40/40/3 MM	-	15,70		3,24	50,90
2	VÝPLŇ ZÁBRADLIA	PLOCHÁ TYČ 30/10 MM	35	0,9		2,36	74,40
3	KOTVENIE ZÁBRADLIA 40/10 MM STĹPIK	PLOCHÁ TYČ 40/15 MM	6	0,50		4,71	14,13
4	KOTVENIE ZÁBRADLIA 40/10 MM HORIZ.	PLOCHÁ TYČ 40/15 MM	6	0,15		4,71	4,24
5	KOTVIACA PLATNIČKA	VIĎ STATIKA	6				

KOTVIACE PLATNE BUDÚ OSADENÉ PRI BETONÁŽI BALKÓNOVÝCH DOSIEK

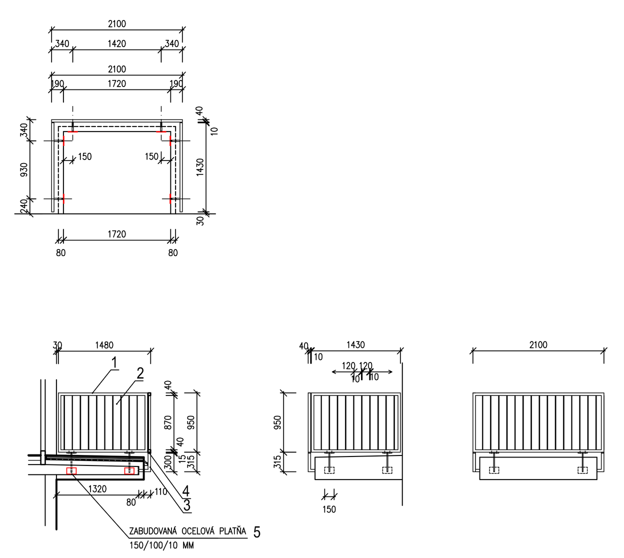

ROZMER	
POČET KUSOV	8 KPL
HMOTNOSŤ [ks]	143,67
HMOTNOSŤ - SPOLU	+ stratné 5% = 150,85 kg
POPIS	BALKÓNOVÉ OCEĽOVÉ ZÁBRADLIE POZOSTÁVAJÚCE Z TROCH SEGMENTOV UCHYTENÉ NA KONZOLY NAVARENÉ NA OCEĽOVÉ PLATNE, KTORÉ BUDÚ OSADENÉ PRI BETONÁŽI BALKÓNOVÝCH DOSIEK
MATERIÁL KONŠTRUKCIA	OCEĽ
POVRCHOVÁ ÚPRAVA	1x ZÁKLADNÝ NÁTER 2x VRCHNÝ NÁTER MATNÝ FARBA TMAVOŠEDÁ
POŽIARNA ODOLNOSŤ	-
POZNÁMKA	KOTVENIE DO ŽB BALKÓNOVEJ DOSKY

STAVBA: PRESTAVBA OBJEKTU — ZÁMOČNÍCKE KONŠTRUKCIE — Č.STRANY: 4

z/05

OZNAČENIE: Z/05 — OCEĽOVÉ ZÁBRADLIE BALKÓNA

POLOŽKA	NÁZOV	PROFILY mm	POČET	dĺžka [m]	šírka [m]	HMOTNOSŤ [kg] bm	spolu
1	OCEĽOVÝ RÁM	40/40/3 MM	-	15,70		3,24	50,90
2	VÝPLŇ ZÁBRADLIA	PLOCHÁ TYČ 30/10 MM	35	0,9		2,36	74,40
3	KOTVENIE ZÁBRADLIA 40/10 MM STĹPIK	PLOCHÁ TYČ 40/15 MM	2	0,50		4,71	4,71
			4	0,52		4,71	9,80
4	KOTVENIE ZÁBRADLIA 40/10 MM HORIZ.	PLOCHÁ TYČ 40/15 MM	6	0,15		4,71	4,24
5	KOTVIACA PLATNIČKA	VIĎ STATIKA	6				

KOTVIACE PLATNE BUDÚ OSADENÉ PRI BETONÁŽI BALKÓNOVÝCH DOSIEK

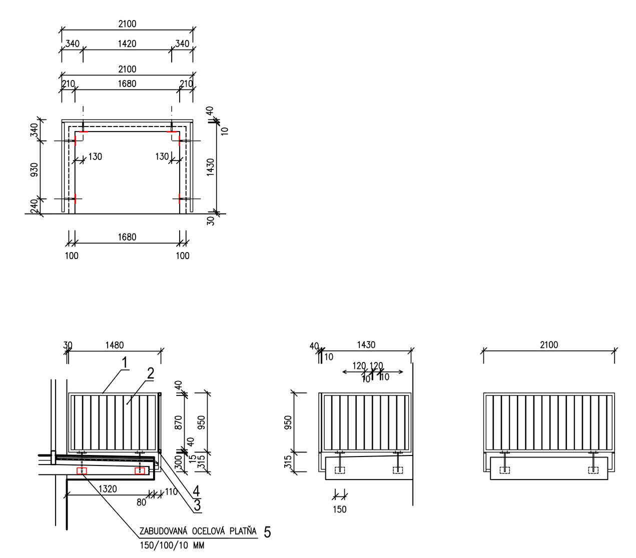

ROZMER	
POČET KUSOV	8 KPL
HMOTNOSŤ [ks]	144,10
HMOTNOSŤ - SPOLU	+ stratné 5% = 151,30 kg
POPIS	BALKÓNOVÉ OCEĽOVÉ ZÁBRADLIE POZOSTÁVAJÚCE Z TROCH SEGMENTOV UCHYTENÉ NA KONZOLY NAVARENÉ NA OCEĽOVÉ PLATNE, KTORÉ BUDÚ OSADENÉ PRI BETONÁŽI BALKÓNOVÝCH DOSIEK
MATERIÁL KONŠTRUKCIA	OCEĽ
POVRCHOVÁ ÚPRAVA	1x ZÁKLADNÝ NÁTER 2x VRCHNÝ NÁTER MATNÝ FARBA TMAVOŠEDÁ
POŽIARNA ODOLNOSŤ	-
POZNÁMKA	KOTVENIE DO ŽB BALKÓNOVEJ DOSKY

STAVBA: PRESTAVBA OBJEKTU — ZÁMOČNÍCKE KONŠTRUKCIE — Č.STRANY: 5

z/06

OZNAČENIE: Z/06 — OCEĽOVÉ ZÁBRADLIE NA FRANCÚZSKOM OKNE

POLOŽKA	NÁZOV	PROFILY mm	POČET	dĺžka [m]	šírka [m]	HMOTNOSŤ [kg] bm	spolu
1	OCEĽOVÝ RÁM	40/40/3 MM	-	5,10		3,24	16,53
2	VÝPLŇ ZÁBRADLIA	PLOCHÁ TYČ 30/10 MM	8	1,20		2,36	22,66
3	KOTVENIE ZÁBRADLIA 40/10 MM	PLOCHÁ TYČ 40/15 MM	4	0,20		4,71	3,77
4	KOTVENIE ZÁBRADLIA 40/10 MM HORIZ.	PLOCHÁ TYČ 40/15 MM	4	0,15		4,71	2,83
5	KOTVIACA PLATNIČKA	PL 10 MM	4	0,15	0,15	78,6 /m2	7,08

KOTVIACE PLATNE BUDÚ KOTVENÉ CHEMICKÝMI KOTVAMI HILTI DO MURIVA (BETÓNU)

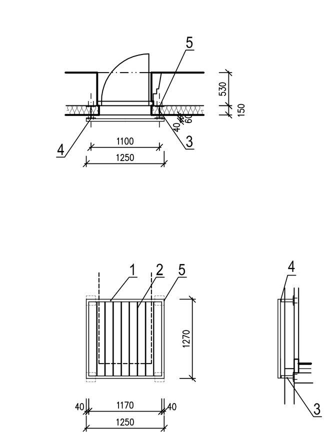

ROZMER	
POČET KUSOV	4 KPL
HMOTNOSŤ [ks]	52,87
HMOTNOSŤ - SPOLU	+ stratné 5% = 55,51 kg
POPIS	BALKÓNOVÉ OCEĽOVÉ ZÁBRADLIE POZOSTÁVAJÚCE Z TROCH SEGMENTOV UCHYTENÉ NA KONZOLY NAVARENÉ NA OCEĽOVÉ PLATNE, KTORÉ BUDÚ OSADENÉ PRI BETONÁŽI BALKÓNOVÝCH DOSIEK
MATERIÁL KONŠTRUKCIA	OCEĽ
POVRCHOVÁ ÚPRAVA	1x ZÁKLADNÝ NÁTER 2x VRCHNÝ NÁTER MATNÝ FARBA TMAVOŠEDÁ
POŽIARNA ODOLNOSŤ	-
POZNÁMKA	KOTVENIE DO ŽB BALKÓNOVEJ DOSKY

STAVBA: PRESTAVBA OBJEKTU — ZÁMOČNÍCKE KONŠTRUKCIE — Č.STRANY: 6

z/07

OZNAČENIE: Z/07 — OCEĽOVÉ INTERIÉROVÉ MADLO NA VÝSTUPE K PRIESTORU NA SPANIE

POLOŽKA	NÁZOV	PROFILY mm	POČET	dĺžka [m]	šírka [m]	HMOTNOSŤ [kg] bm	spolu
1	OCEĽOVÉ MADLO	40/40/3 MM	-	2,35		3,24	7,62
2	OCEĽOVÁ TYČ	TYČ Ø15	3	0,12		0,60	0,22
3	KOTVIACA PLATNIČKA	PL 3 MM	3				

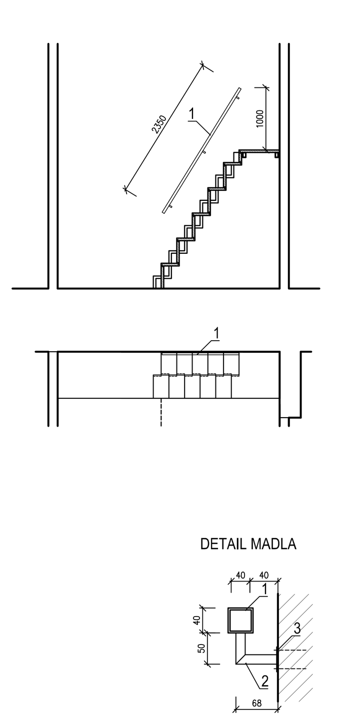

ROZMER	
POČET KUSOV	8 KPL
HMOTNOSŤ [ks]	
HMOTNOSŤ - SPOLU	
POPIS	OCEĽOVÉ INTERIÉROVÉ MADLO NA VÝSTUPE K PRIESTORU NA SPANIE
MATERIÁL KONŠTRUKCIA	OCEĽ
POVRCHOVÁ ÚPRAVA	1x ZÁKLADNÝ NÁTER 2x VRCHNÝ NÁTER MATNÝ FARBA TMAVOŠEDÁ
POŽIARNA ODOLNOSŤ	-
POZNÁMKA	KOTVENIE DO MUROVANEJ STENY

STAVBA: PRESTAVBA OBJEKTU — ZÁMOČNÍCKE KONŠTRUKCIE — Č.STRANY: 7

z/08

OZNAČENIE: Z/08 — OCEĽOVÉ INTERIÉROVÉ ZÁBRADLIE NA VÝSTUPE K PRIESTORU NA SPANIE

POLOŽKA	NÁZOV	PROFILY mm	POČET	dĺžka [m]	šírka [m]	HMOTNOSŤ [kg] bm	spolu
1	OCEĽOVÝ PROFIL	40/40/3 MM	-	6,70		3,24	21,71
2	KOTVIACA PLATNIČKA	PL 5 MM	2	0,15	0,15	39,30/m2	1,76

KOTVIACE PLATNE BUDÚ KOTVENÉ CHEMICKÝMI KOTVAMI HILTI DO MURIVA (BETÓNU)

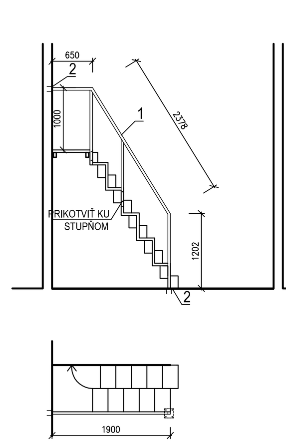

ROZMER	
POČET KUSOV	2 KPL
HMOTNOSŤ [ks]	23,47
HMOTNOSŤ - SPOLU	+ stratné 5% = 24,64 kg x 2 = 49,28 kg
POPIS	OCEĽOVÉ INTERIÉROVÉ ZÁBRADLIE NA VÝSTUPE K PRIESTORU NA SPANIE KOTVENÉ POMOCOU PLATNÍ A CHEMICKÝCH KOTIEV DO STENY A PODLAHY
MATERIÁL KONŠTRUKCIA	OCEĽ
POVRCHOVÁ ÚPRAVA	1x ZÁKLADNÝ NÁTER 2x VRCHNÝ NÁTER MATNÝ FARBA TMAVOŠEDÁ
POŽIARNA ODOLNOSŤ	-
POZNÁMKA	KOTVENIE DO MUROVANEJ STENY A PODLAHY

STAVBA: PRESTAVBA OBJEKTU — ZÁMOČNÍCKE KONŠTRUKCIE — Č.STRANY: 8

z/09

OZNAČENIE: Z/09 — OCEĽOVÉ INTERIÉROVÉ ZÁBRADLIE NA VÝSTUPE K PRIESTORU NA SPANIE

POLOŽKA	NÁZOV	PROFILY mm	POČET	dĺžka [m]	šírka [m]	HMOTNOSŤ [kg] bm	spolu
1	OCEĽOVÝ PROFIL	40/40/3 MM	-	6,70		3,24	21,71
2	KOTVIACA PLATNIČKA	PL 5 MM	2	0,15	0,15	39,30/m2	1,76

KOTVIACE PLATNE BUDÚ KOTVENÉ CHEMICKÝMI KOTVAMI HILTI DO MURIVA (BETÓNU)

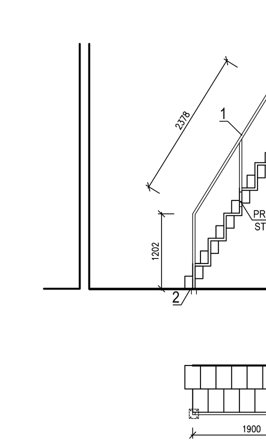

ROZMER	
POČET KUSOV	4 KPL
HMOTNOSŤ [ks]	23,47
HMOTNOSŤ - SPOLU	+ stratné 5% = 24,64 kg x 4 = 98,56 kg
POPIS	OCEĽOVÉ INTERIÉROVÉ ZÁBRADLIE NA VÝSTUPE K PRIESTORU NA SPANIE KOTVENÉ POMOCOU PLATNÍ A CHEMICKÝCH KOTIEV DO STENY A PODLAHY
MATERIÁL KONŠTRUKCIA	OCEĽ
POVRCHOVÁ ÚPRAVA	1x ZÁKLADNÝ NÁTER 2x VRCHNÝ NÁTER MATNÝ FARBA TMAVOŠEDÁ
POŽIARNA ODOLNOSŤ	-
POZNÁMKA	KOTVENIE DO MUROVANEJ STENY A PODLAHY

STAVBA: PRESTAVBA OBJEKTU — ZÁMOČNÍCKE KONŠTRUKCIE — Č.STRANY: 9

z/10

OZNAČENIE: Z/10 — OCEĽOVÝ INTERIÉROVÝ REBRÍK K PRIESTORU NA SPANIE

POLOŽKA	NÁZOV	PROFILY mm	POČET	dĺžka [m]	šírka [m]	HMOTNOSŤ [kg] bm	spolu
1	OCEĽOVÝ PROFIL	40/40/3 MM	2	2,65		3,24	17,17
2	OCEĽOVÉ STUPADLO	TYČ Ø20	8	0,52		2,47	10,28
3	KOTVIACA PLATNIČKA	PL 5 MM	2	0,15	0,15	39,30/m2	1,76

KOTVIACE PLATNE BUDÚ KOTVENÉ CHEMICKÝMI KOTVAMI HILTI DO BETÓNU PODLAHY

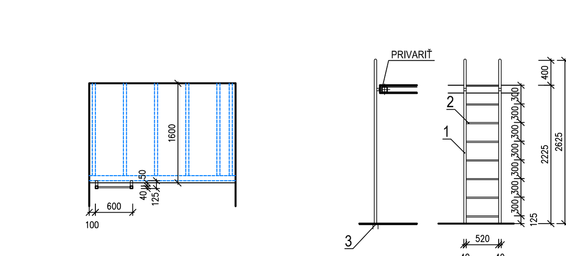

ROZMER	
POČET KUSOV	1 KPL
HMOTNOSŤ [ks]	29,21
HMOTNOSŤ - SPOLU	+ stratné 5% = 30,67 kg
POPIS	OCEĽOVÝ INTERIÉROVÝ REBRÍK PRE VÝSTUP K PRIESTORU NA SPANIE KOTVENÉ POMOCOU PLATNÍ DO PODLAHY A PRIVARENÉ KU OCEĽOVEJ KONŠTRUKCII
MATERIÁL KONŠTRUKCIA	OCEĽ
POVRCHOVÁ ÚPRAVA	1x ZÁKLADNÝ NÁTER 2x VRCHNÝ NÁTER MATNÝ FARBA TMAVOŠEDÁ
POŽIARNA ODOLNOSŤ	-
POZNÁMKA	KOTVENIE DO MUROVANEJ OC. K-CIE A PODLAHY

STAVBA: PRESTAVBA OBJEKTU — ZÁMOČNÍCKE KONŠTRUKCIE — Č.STRANY: 10